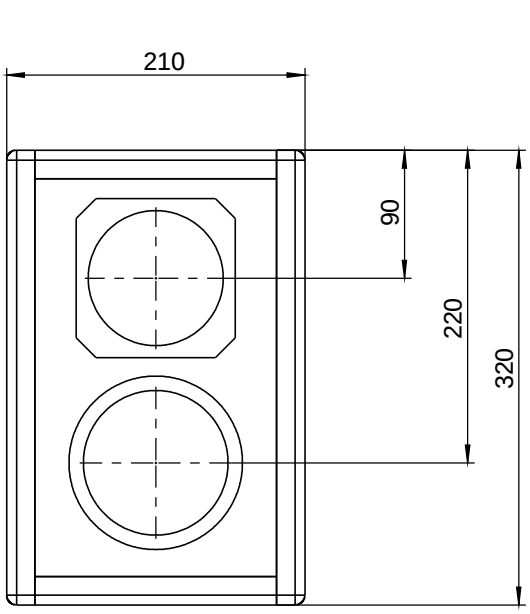

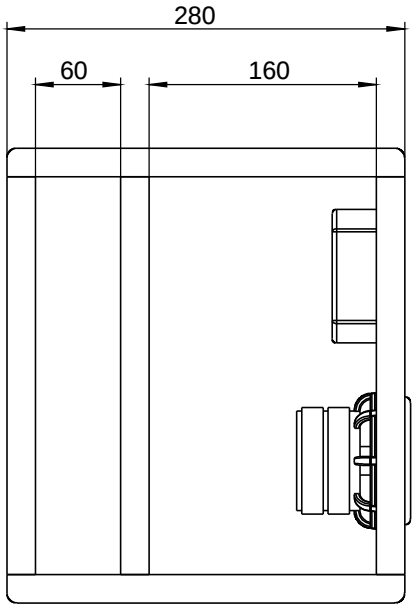

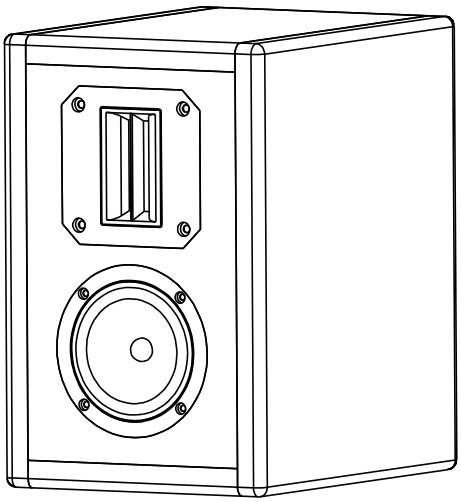

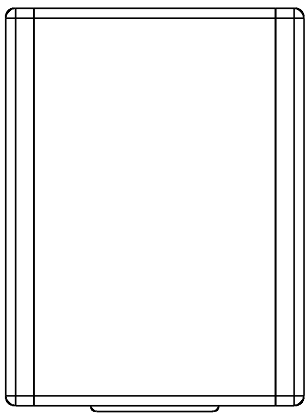

POS.NR.	MENGE	BENENNUNG	BESCHREIBUNG
1	1	Front MHT	170 x 280 mm
2	2	Seite MHT	280 x 320 mm
3	2	Rear MHT	170 x 280 mm
4	2	Decke MHT	170 x 280 mm
5	1	TI100	
6	1	MHT12	

Allgemeintoleranzen
ISO 2768 - mH

Maßstab 1:5 (DIN A4)

Werkstoff Birkemultiplex 20mm

	Datum	Name
Bearb.	25.03.04	*Gut*
Gepr.		
Norm		

BGR MHT-Einheit VisaTOM

Blatt: 1

Maß 1:1

Änd.-Nr.	Index / Anzahl	Datum	Name

(Druck: 26.03.2004)

(Ers. f.:) (Ers. d.:)

"Weitergabe sowie Vervielfältigung dieser Unterlage, Verwerdtung und Mitteilung ihres Inhalts nicht gestattet, soweit nicht ausdrücklich zugestanden.
Zuwiderhandlundern verpflichten zu Schadenersatz. Alle Rechte für den Fall der Patenterteilung oder Gebrauchsmuster-Eintragung vorbehalten."

Bemerkungen: